PLAN DE MASSE PROJET

Echelle : 1/500

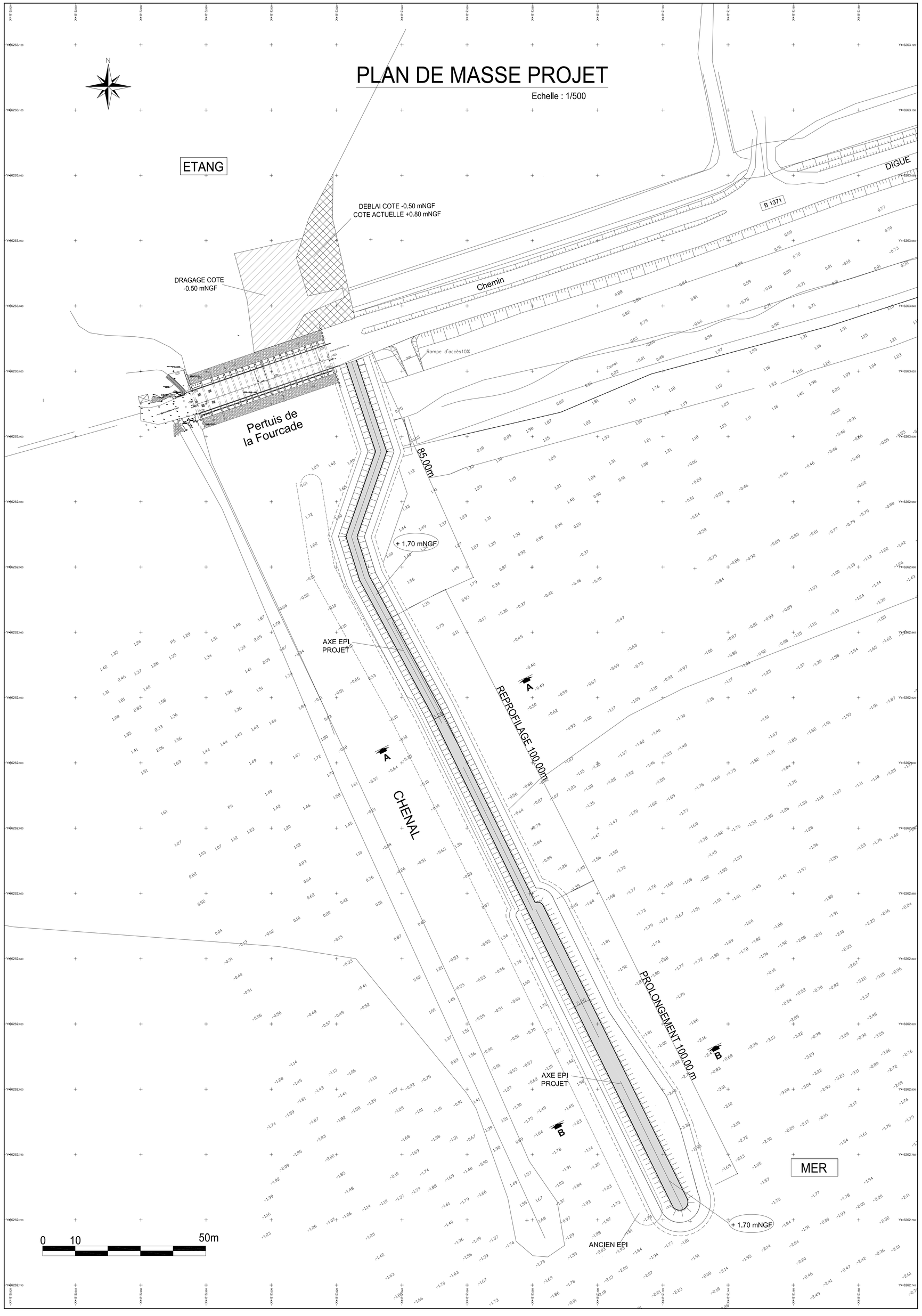

PROFIL TYPE A-A

Echelle : 1/50

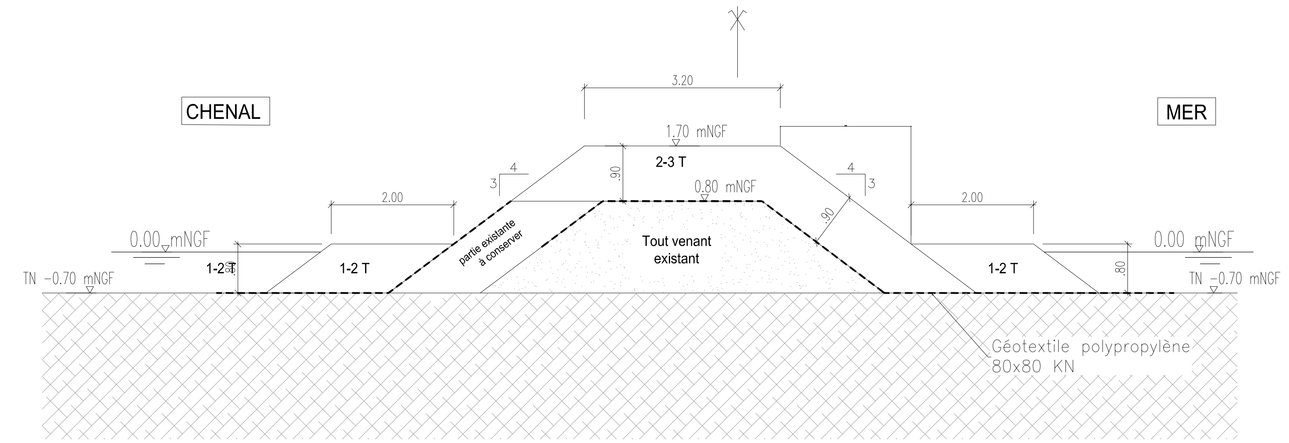

PROFIL TYPE B-B

Echelle : 1/50

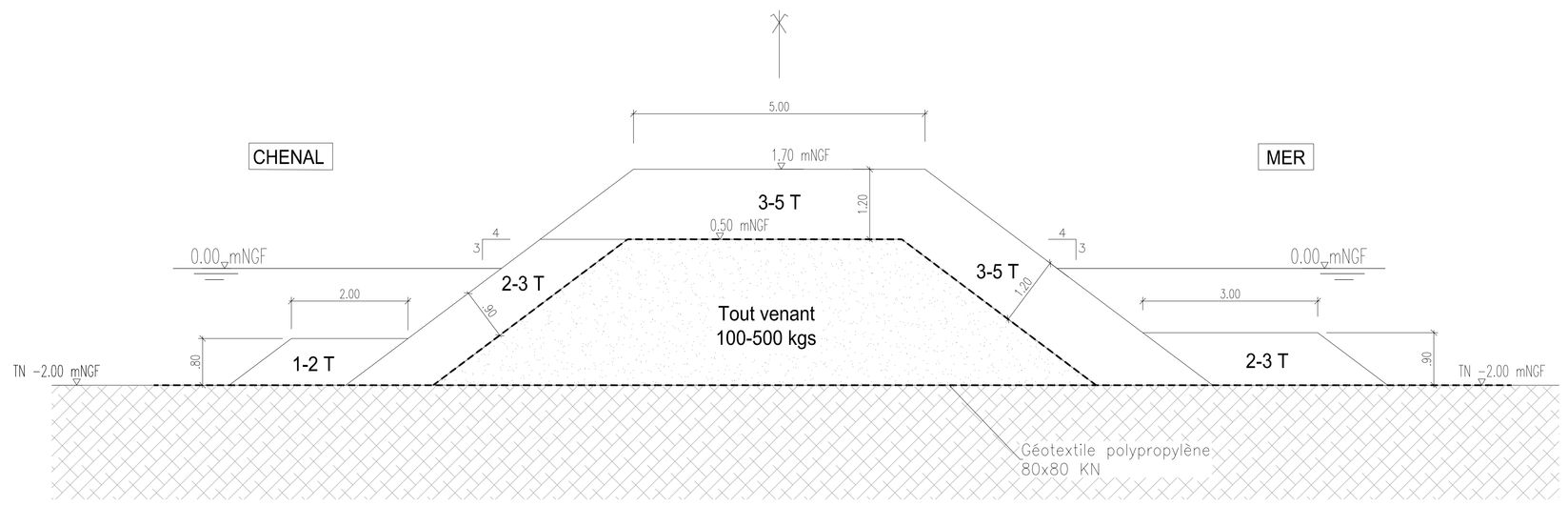

Rev.	Date	Dessine	Verifie	Valide	Modifications

BRL Ingénierie
1015, Avenue Pierre Mendès France
BP 4202 - 30001 Nîmes Cedex - France
Tel:04.66.87.50.00 - Télécopie:04.66.84.25.13
E mail: brl@brl.fr - Web: http://www.brl.fr

ETUDES DE DIAGNOSTIC ET D'AVANT PROJET POUR L'AUGMENTATION DE LA CAPACITE D'EVACUATION ET L'AUTOMATISATION DU PERTUIS DE LA FOURCADE

PLAN DE MASSE PROJET
COUPE TYPE A-A et B-B

Echelle : 1/500 1/50	N° du PLAN: A00071P03	Indice -	Dessiné par:	JV	PIECE 3
Nom du fichier: A00071P03.dwg	Cotation en : mètre	Date: 04/12/17	Vérifié par:	MGI	
			Approuvé par:	JJA	